T120.B90.200
Roulette pivotante à ressort avec dispositif de blocage
Roulette à suspension pour charges lourdes

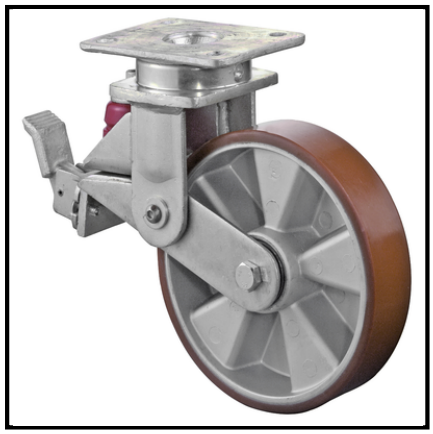

EAN 4021885093082

Données techniques

Ø roue	200 mm
Capacité de charge	600 kg
Matière du bandage	Polyuréthane moulé Prothane® 95 +/- 3 Shore A
Roulement	Roulement à billes
Entraxes de fixation	105x75/80 mm
Dimensions platine	138x110 mm
Largeur de roue	50 mm
Corps de roue	Aluminium
Déport	80 mm
Hauteur de construction sans charge	257 mm
Hauteur de construction avec charge maximale	237 mm
Ø trou de fixation	10 mm
Fixation	Platine à visser
Quantité d'emballage	1

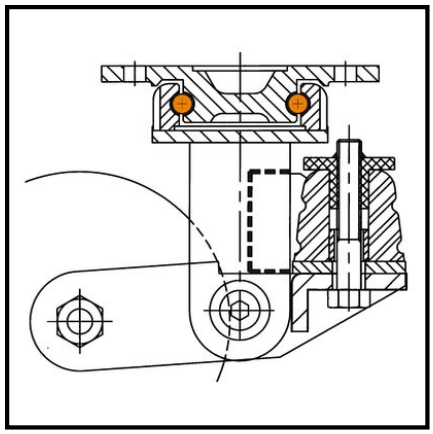

Résistance au roulement	●●●●●
Résistance à l'usure	●●●●●
Protection du sol	●●

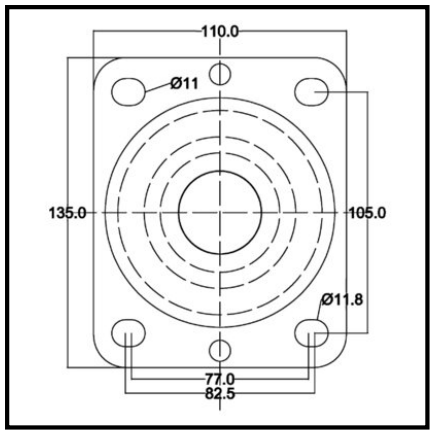

Copyright 11.03.2026 **BS Rollen GmbH** www.bs-rollen.com

Les illustrations, dessins, dimensions, etc. sont sujets à modification et ne sont donc pas contractuels.