S80-A12-222-252
Tragrollen
Tragrollen Stahlrohr blank

EAN 4021885111700

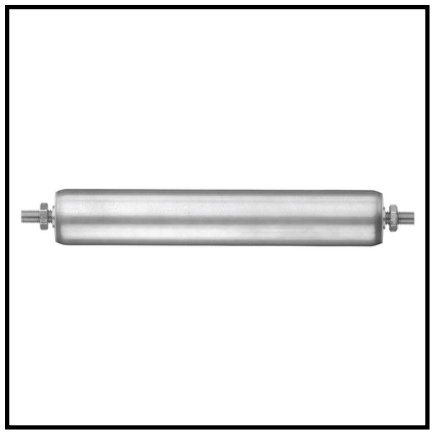

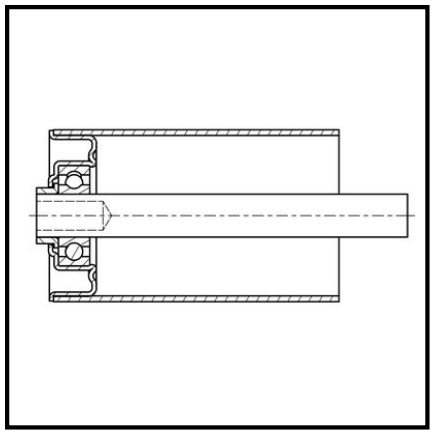

Technische Daten

Ø Rohr-Außen	80x2 mm
Einbaulänge	222 mm
Tragkraft	240 kg
Achsvarianten	A12 mm
Rollenlänge	200 mm
Achslänge	252 mm
Verpackungsmenge	1

Copyright 11.03.2026 **BS Rollen GmbH** www.bs-rollen.com

Abbildungen, Zeichnungen, Maße usw. sind Veränderungen unterworfen und deshalb unverbindlich.