# L410.B62.101
# Bockrollen
# Transportrolle

## EAN 4021885122270



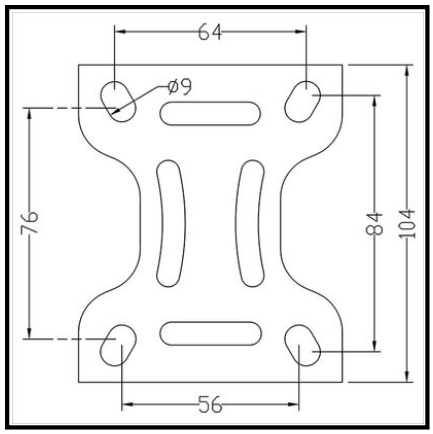


## Technische Daten

| | |
|---|---|
| **Ø Rad** | 100 mm |
| **Tragkraft** | 150 kg |
| **Lauffläche** | Elastikgummi blau |
| **Bauhöhe** | 128 mm |
| **Lager** | Kugellager |
| **Schraublochentfernung** | 84x64/76x56 mm |
| **Plattengröße** | 104x80 mm |
| **Radbreite** | 32 mm |
| **Radkörper** | Kunststoff |
| **Ø Schraubloch** | 9 mm |
| **Befestigung** | Anschraubplatte |
| **Verpackungsmenge** | 1 |

| | |
|---|---|
| **Rollwiderstand** | ●●●●● |
| **Verschleißbeständigkeit** | ●●●● |
| **Bodenschonung** | ●●●●● |

Copyright 03.11.2026 **BS Rollen GmbH** www.bs-rollen.com

Abbildungen, Zeichnungen, Maße usw. sind Veränderungen unterworfen und deshalb unverbindlich.