S30-F8-405-425
Tragrollen
Tragrollen Kunststoffrohr blau

EAN 4021885111304

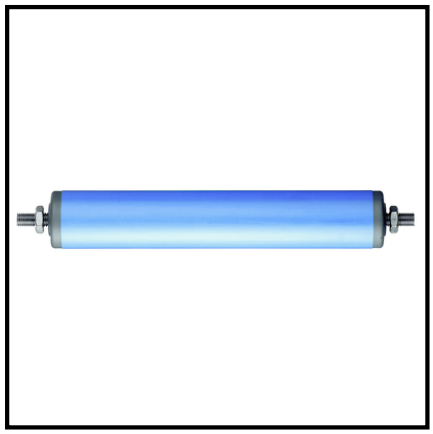

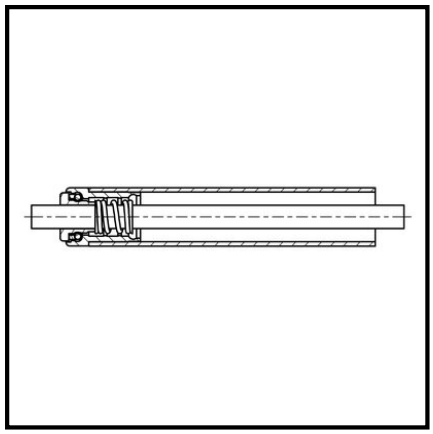

Technische Daten

Ø Rohr-Außen	30x1,8 mm
Einbaulänge	405 mm
Tragkraft	6 kg
Achsvarianten	F8 mm
Rollenlänge	400 mm
Achslänge	425 mm
Verpackungsmenge	1

Copyright 11.03.2026 **BS Rollen GmbH** www.bs-rollen.com

Abbildungen, Zeichnungen, Maße usw. sind Veränderungen unterworfen und deshalb unverbindlich.