G110.A80.052
Bockrollen
Edelstahl Apparaterolle

EAN 4021885146757



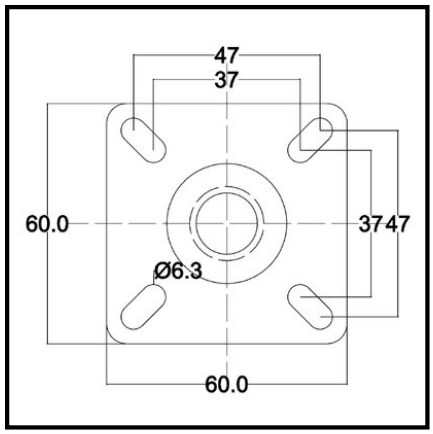

Technische Daten

Ø Rad	50 mm
Bauhöhe	69 mm
Lauffläche	thermoplastischer Gummi grau
Radbreite	18 mm
Radkörper	Kunststoff
Lager	Gleitlager
Befestigung	Anschraubplatte
Tragkraft	50 kg
Plattengröße	60x60 mm
Schraublochentfernung	48|38x48|38 mm
Ø Schraubloch	6,2 mm
Verpackungsmenge	1

Rollwiderstand	●●●●
Bodenschonung	●●●
Verschleißbeständigkeit	●●●●

Copyright 03.11.2026 **BS Rollen GmbH** www.bs-rollen.com

Abbildungen, Zeichnungen, Maße usw. sind Veränderungen unterworfen und deshalb unverbindlich.