LSS420.B15.126
Lenkrollen mit Feststeller
Transportrolle

EAN 4021885122973



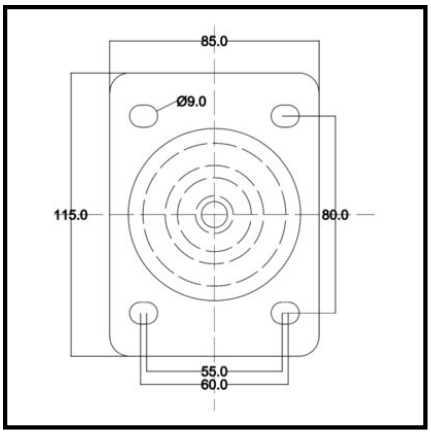

Technische Daten

Ø Rad	125 mm
Tragkraft	300 kg
Lauffläche	Kunststoff
Bauhöhe	166 mm
Lager	Kugellager
Schraublochentfernung	105x75/80 mm
Plattengröße	135x110 mm
Radbreite	50 mm
Radkörper	Kunststoff
Ausladung	50 mm
Ø Schraubloch	12 mm
Befestigung	Anschraubplatte
Verpackungsmenge	1

Rollwiderstand	●●●●●
Verschleißbeständigkeit	●●●●●
Bodenschonung	●

Copyright 27.03.2026 **BS Rollen GmbH** www.bs-rollen.com

Abbildungen, Zeichnungen, Maße usw. sind Veränderungen unterworfen und deshalb unverbindlich.