C101.A89.080
Lenkrollen
Schwere Apparaterolle



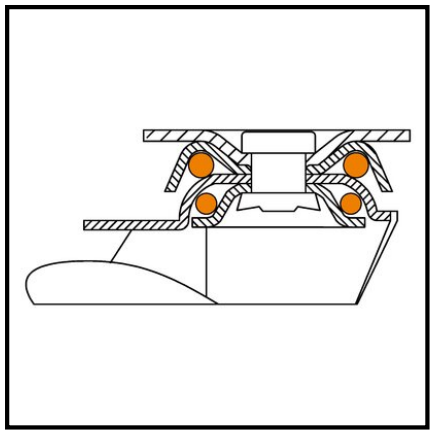

EAN 4021885063160

Technische Daten

Ø Rad	80 mm
Tragkraft	80 kg
Lauffläche	thermoplastischer Gummi grau, elektrisch leitfähig
Bauhöhe	112 mm
Lager	Kugellager
Ø Rückenloch	12.2 mm
Radbreite	30 mm
Radkörper	Kunststoff
Ausladung	27 mm
Befestigung	Rückenloch
Verpackungsmenge	1

Rollwiderstand	●●●●●
Verschleißbeständigkeit	●●●●
Bodenschonung	●●●

Copyright 10.03.2026 **BS Rollen GmbH** www.bs-rollen.com

Abbildungen, Zeichnungen, Maße usw. sind Veränderungen unterworfen und deshalb unverbindlich.