L410.B55.081
Bockrollen
Transportrolle

EAN 4021885058241



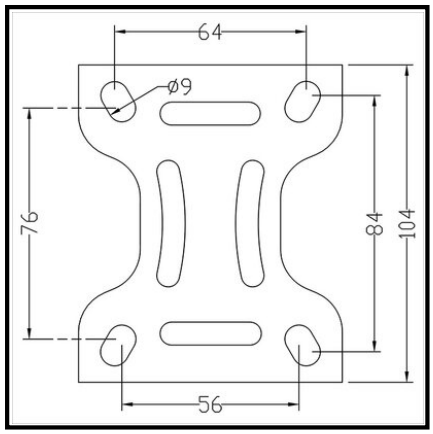

Technische Daten

Ø Rad	80 mm
Tragkraft	50 kg
Lauffläche	Gummi schwarz
Bauhöhe	105 mm
Lager	Rollenlager
Schraublochentfernung	84x64/76x56 mm
Plattengröße	104x80 mm
Radbreite	25 mm
Radkörper	Stahlfelge, Ø 80 bis 200 mm mit Fadenschutz
Ø Schraubloch	9 mm
Befestigung	Anschraubplatte
Verpackungsmenge	1

Rollwiderstand	●●●
Verschleißbeständigkeit	●●●
Bodenschonung	●●●●

Copyright 03.11.2026 **BS Rollen GmbH** www.bs-rollen.com

Abbildungen, Zeichnungen, Maße usw. sind Veränderungen unterworfen und deshalb unverbindlich.