103
Tragrollen
Tragrollen Aluminiumrohr

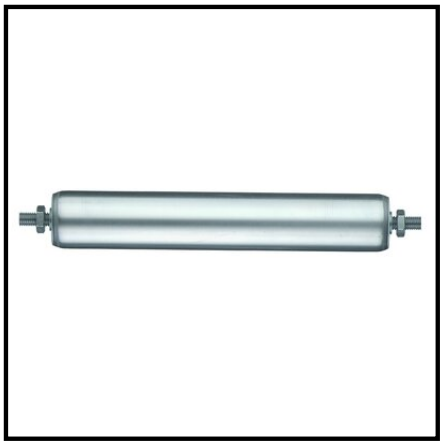

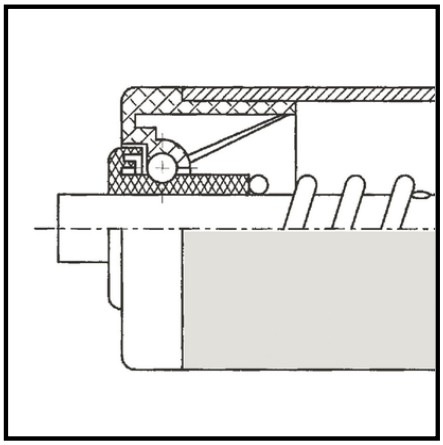

Technische Daten

Ø Rohr-Außen	20x1,5 mm

Copyright 13.03.2024 **BS Rollen GmbH** **www.bs-rollen.de**

Abbildungen, Zeichnungen, Maße usw. sind Veränderungen unterworfen und deshalb unverbindlich.