C100.A89.080
Lenkrollen
Schwere Apparaterolle

EAN 4021885062927



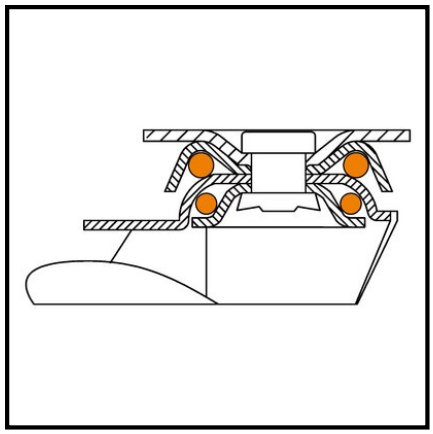

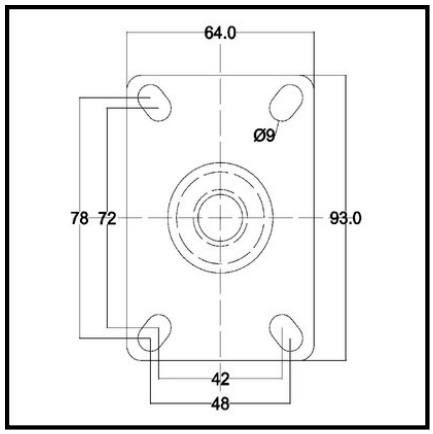

Technische Daten

Ø Rad	80 mm
Tragkraft	80 kg
Lauffläche	thermoplastischer Gummi grau, elektrisch leitfähig
Bauhöhe	115 mm
Lager	Kugellager
Schraublochentfernung	74x44 mm
Plattengröße	94x64 mm
Radbreite	30 mm
Radkörper	Kunststoff
Ausladung	27 mm
Ø Schraubloch	8.4 mm
Befestigung	Anschraubplatte
Verpackungsmenge	1

Rollwiderstand	●●●●●
Verschleißbeständigkeit	●●●●
Bodenschonung	●●●

Copyright 10.03.2026 **BS Rollen GmbH** www.bs-rollen.com

Abbildungen, Zeichnungen, Maße usw. sind Veränderungen unterworfen und deshalb unverbindlich.