A76.072
Räder
Skaterrad

EAN 4021885057824

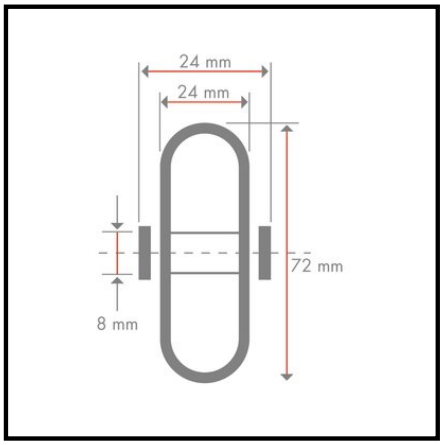

Technische Daten

Ø Rad	72 mm
Tragkraft	40 kg
Lauffläche	Polyurethan
Lager	Kugellager
Radbreite	24 mm
Nabenlänge	24 mm
Radkörper	Kunststoff
Shorehärte	85 Shore A
Ø Achsloch/Bohrung	8 mm
Kugellagertyp	608 2RS

Rollwiderstand	●●●●●
Verschleißbeständigkeit	●●●●●
Bodenschonung	●●

Copyright 13.03.2024 **BS Rollen GmbH** www.bs-rollen.de

Abbildungen, Zeichnungen, Maße usw. sind Veränderungen unterworfen und deshalb unverbindlich.