N110.B10.125
Bockrollen
Schwerlastrolle

EAN 4021885060978

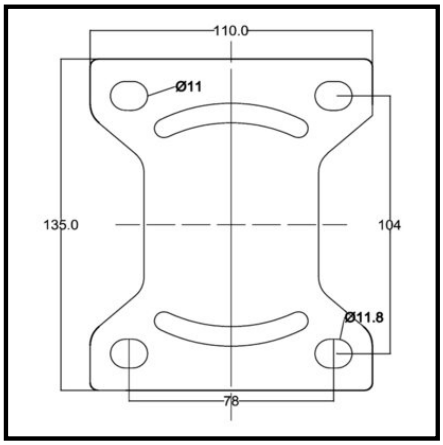

Technische Daten

Ø Rad	125 mm
Tragkraft	400 kg
Lauffläche	Kunststoff
Bauhöhe	161 mm
Lager	Rollenlager
Schraublochentf.	105x80 mm
Plattengröße	135x110 mm
Radbreite	45 mm
Radkörper	Kunststoff
Ausladung	45 mm
Ø Schraubloch	11 mm

Rollwiderstand	●●●●●
Verschleißbeständigkeit	●●●●●
Bodenschonung	●

Copyright 13.03.2024 **BS Rollen GmbH** www.bs-rollen.de

Abbildungen, Zeichnungen, Maße usw. sind Veränderungen unterworfen und deshalb unverbindlich.