L400.C91.200
Lenkrollen
Transportrolle

EAN 4021885109479



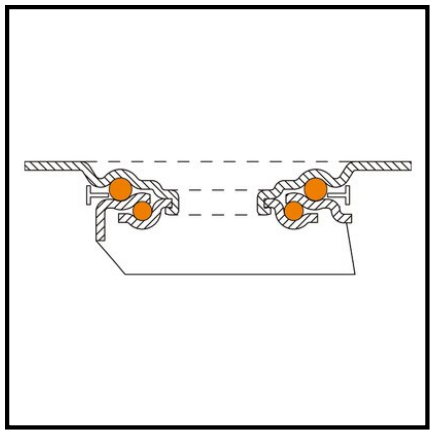

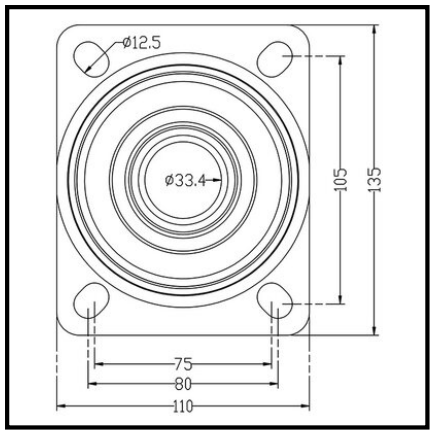

Technische Daten

Ø Rad	200 mm
Tragkraft	75 kg
Lauffläche	Polyurethan
Bauhöhe	235 mm
Lager	Rollenlager
Schraublochentfernung	105x75/80 mm
Plattengröße	138x109 mm
Radbreite	50 mm
Radkörper	Stahlfelge alusilber pulverbeschichtet
Ausladung	58 mm
Ø Schraubloch	11 mm
Befestigung	Anschraubplatte
Verpackungsmenge	1

Rollwiderstand	●●●●
Verschleißbeständigkeit	●●●●●
Bodenschonung	●●

Copyright 10.03.2026 **BS Rollen GmbH** www.bs-rollen.com

Abbildungen, Zeichnungen, Maße usw. sind Veränderungen unterworfen und deshalb unverbindlich.