N110.B90.129
Bockrollen
Schwerlastrolle

EAN 4021885094102



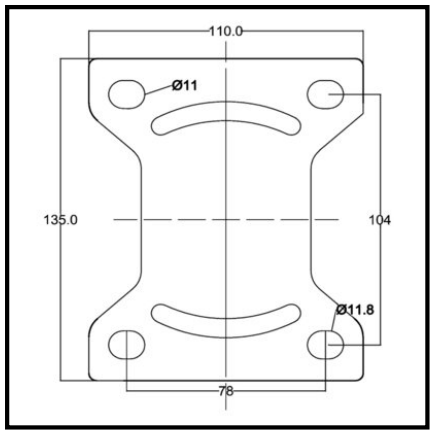

Technische Daten

Ø Rad	125 mm
Tragkraft	450 kg
Lauffläche	Prothane® Guss-Polyurethan 95 +/-3 Shore A
Bauhöhe	178 mm
Lager	Kugellager
Schraublochentfernung	105x75 mm
Plattengröße	138x110 mm
Radbreite	50 mm
Radkörper	Aluminium
Ø Schraubloch	11 mm
Befestigung	Anschraubplatte
Verpackungsmenge	1

Rollwiderstand	●●●●●
Verschleißbeständigkeit	●●●●●
Bodenschonung	●●

Copyright 03.11.2026 **BS Rollen GmbH** www.bs-rollen.com

Abbildungen, Zeichnungen, Maße usw. sind Veränderungen unterworfen und deshalb unverbindlich.