C40.80.20
Räder
Polyurethanrad

EAN 4021885030490

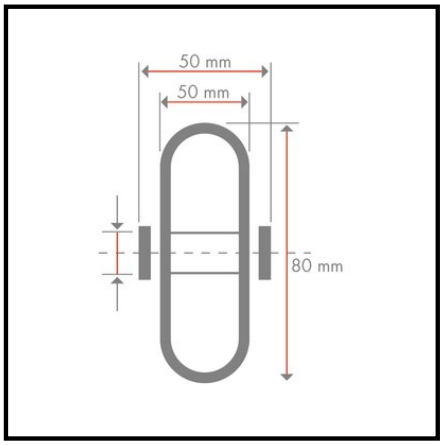

Technische Daten

Ø Rad	80 mm
Tragkraft	460 kg
Lauffläche	Guss-Polyurethan 95 +/- 3 Shore A
Lager	Kugellager
Radbreite	50 mm
Nabenlänge	50 mm
Radkörper	Stahl
Kugellagertyp	20x47x14

Rollwiderstand	●●●●●
Verschleißbeständigkeit	●●●●●
Bodenschonung	●●

Copyright 13.03.2024 **BS Rollen GmbH** www.bs-rollen.de

Abbildungen, Zeichnungen, Maße usw. sind Veränderungen unterworfen und deshalb unverbindlich.