L410.B55.250
Bockrollen
Transportrolle

EAN 4021885000943



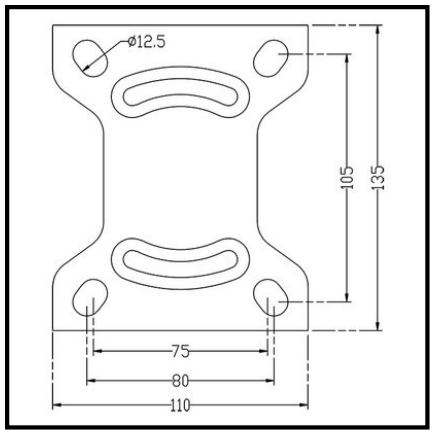

Technische Daten

Ø Rad	250 mm
Tragkraft	250 kg
Lauffläche	Gummi schwarz
Bauhöhe	290 mm
Lager	Rollenlager
Schraublochentfernung	105x80 mm
Plattengröße	135x110 mm
Radbreite	50 mm
Radkörper	Stahlfelge, Ø 80 bis 200 mm mit Fadenschutz
Ø Schraubloch	11 mm
Befestigung	Anschraubplatte
Verpackungsmenge	1

Rollwiderstand	●●●
Verschleißbeständigkeit	●●●
Bodenschonung	●●●●

Copyright 03.11.2026 **BS Rollen GmbH** www.bs-rollen.com

Abbildungen, Zeichnungen, Maße usw. sind Veränderungen unterworfen und deshalb unverbindlich.