A73.075
Räder
Skaterrad

EAN 4021885106195

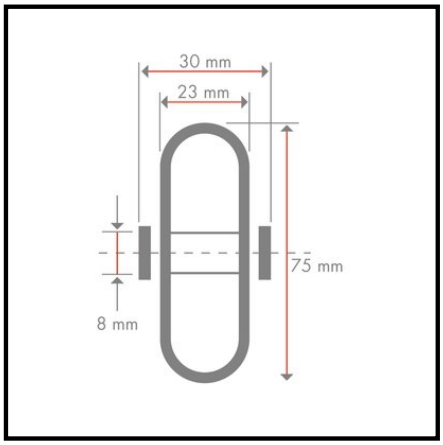

Technische Daten

Ø Rad	75 mm
Tragkraft	50 kg
Lauffläche	Kunststoff
Lager	Gleitlager
Radbreite	23 mm
Nabenlänge	30 mm
Radkörper	Kunststoff
Ø Achsloch/Bohrung	8 mm

Rollwiderstand	●●●●
Verschleißbeständigkeit	●●●●●
Bodenschonung	●

Copyright 13.03.2024 **BS Rollen GmbH** www.bs-rollen.de

Abbildungen, Zeichnungen, Maße usw. sind Veränderungen unterworfen und deshalb unverbindlich.