G100.A80.102
Lenkrollen
Edelstahl Apparaterolle

EAN 4021885146733



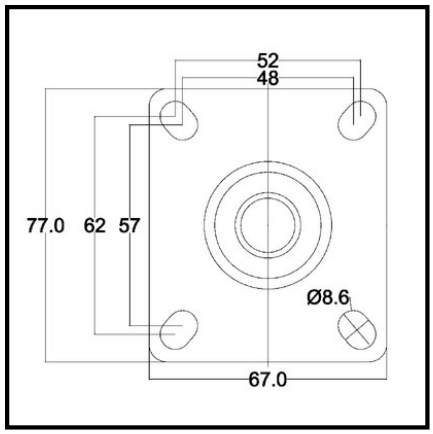

Technische Daten

Ausladung	38 mm
Ø Rad	100 mm
Bauhöhe	135 mm
Lauffläche	thermoplastischer Gummi grau
Radbreite	32 mm
Radkörper	Kunststoff
Lager	Gleitlager
Befestigung	Anschraubplatte
Tragkraft	100 kg
Plattengröße	77x67 mm
Schraublochentfernung	61.5|56x51.5|46.5 mm
Ø Schraubloch	8,5 mm
Verpackungsmenge	1

Rollwiderstand	●●●●
Bodenschonung	●●●
Verschleißbeständigkeit	●●●●

Copyright 10.03.2026 **BS Rollen GmbH** www.bs-rollen.com

Abbildungen, Zeichnungen, Maße usw. sind Veränderungen unterworfen und deshalb unverbindlich.