LB500.B10.100
Lenkrollen
Transportrolle

EAN 4021885103460

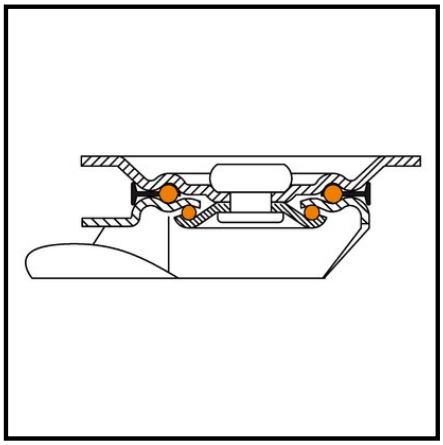

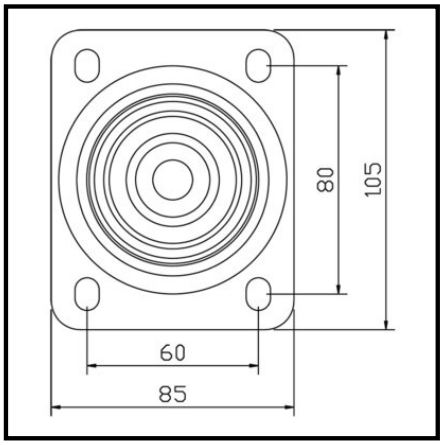

Technische Daten

Ø Rad	100 mm
Tragkraft	175 kg
Lauffläche	Kunststoff
Bauhöhe	132 mm
Lager	Rollenlager (Ø 58 mm Gleitlager)
Schraublochentf.	80x60 mm
Plattengröße	105x85 mm
Radbreite	30 mm
Radkörper	Kunststoff
Ausladung	36 mm
Ø Schraubloch	11 mm

Rollwiderstand	●●●●●
Verschleißbeständigkeit	●●●●●
Bodenschonung	●

Copyright 13.03.2024 **BS Rollen GmbH** www.bs-rollen.de

Abbildungen, Zeichnungen, Maße usw. sind Veränderungen unterworfen und deshalb unverbindlich.