B16.401
Räder
Polyamidrad

EAN 4021885088019

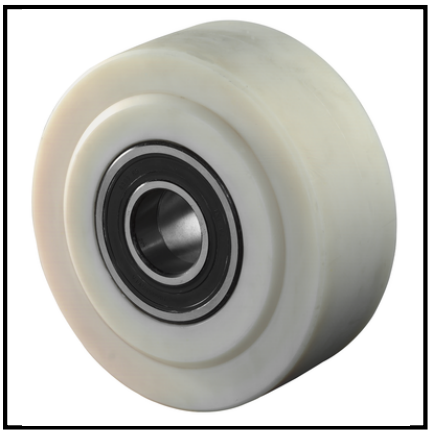

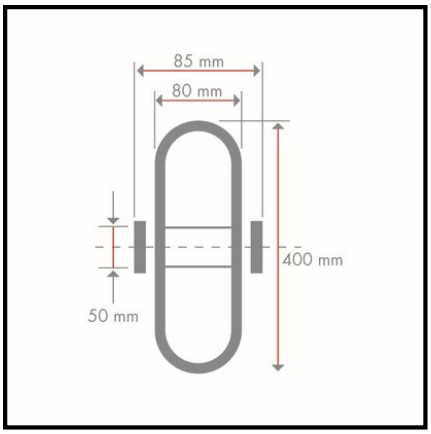

Technische Daten

Ø Rad	400 mm
Tragkraft	9000 kg
Lauffläche	Polyamid gegossen
Lager	Kugellager
Radbreite	80 mm
Nabenlänge	85 mm
Radkörper	Polyamid gegossen
Ø Achsloch/Bohrung	50 mm
Material	PA
Verpackungsmenge	1

Rollwiderstand	●●●●●
Verschleißbeständigkeit	●●●●●
Bodenschonung	●

Copyright 10.03.2026 **BS Rollen GmbH** www.bs-rollen.com

Abbildungen, Zeichnungen, Maße usw. sind Veränderungen unterworfen und deshalb unverbindlich.