# A90.131
# Räder
# Kunststoffrad

## EAN 4021885130688

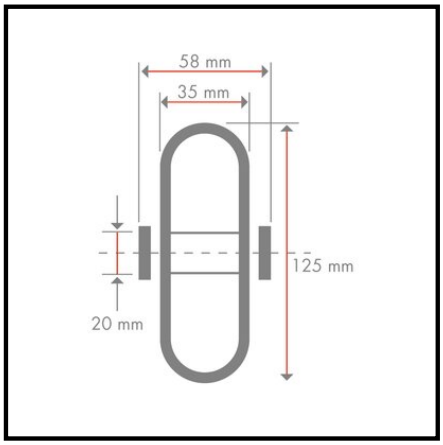


## Technische Daten

| | |
|---|---|
| **Ø Rad** | 125 mm |
| **Tragkraft** | 750 kg |
| **Lauffläche** | Kunststoff weiß |
| **Lager** | Gleitlager |
| **Radbreite** | 35 mm |
| **Nabenlänge** | 58 mm |
| **Radkörper** | Kunststoff weiß |
| **Ø Achsloch/Bohrung** | 20 mm |
| **Material** | PA |

| | |
|---|---|
| **Rollwiderstand** | ●●●● |
| **Verschleißbeständigkeit** | ●●●●● |
| **Bodenschonung** | ● |

Copyright 13.03.2024 **BS Rollen GmbH** www.bs-rollen.de

Abbildungen, Zeichnungen, Maße usw. sind Veränderungen unterworfen und deshalb unverbindlich.