L400.B62.081
Lenkrollen
Transportrolle

EAN 4021885122232



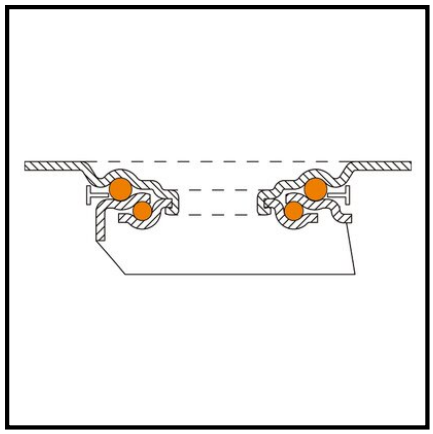

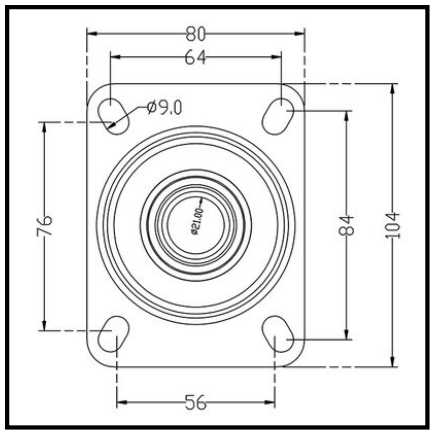

Technische Daten

Ø Rad	80 mm
Tragkraft	120 kg
Lauffläche	Elastikgummi blau
Bauhöhe	105 mm
Lager	Kugellager
Schraublochentfernung	84x64/76x56 mm
Plattengröße	104x80 mm
Radbreite	32 mm
Radkörper	Kunststoff
Ausladung	34 mm
Ø Schraubloch	9 mm
Befestigung	Anschraubplatte
Verpackungsmenge	1

Rollwiderstand	●●●●●
Verschleißbeständigkeit	●●●●
Bodenschonung	●●●●●

Copyright 10.03.2026 **BS Rollen GmbH** www.bs-rollen.com

Abbildungen, Zeichnungen, Maße usw. sind Veränderungen unterworfen und deshalb unverbindlich.