B10.130
Räder
Kunststoffrad

EAN 4021885074364



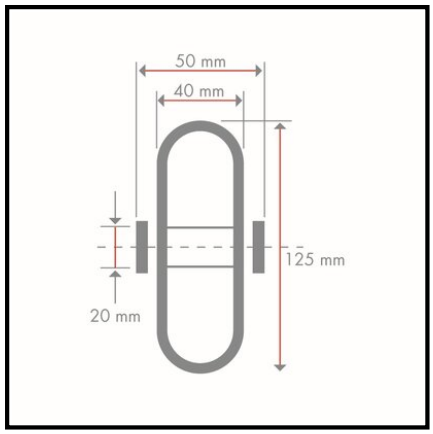

Technische Daten

Ø Rad	125 mm
Tragkraft	300 kg
Lauffläche	Kunststoff weiß
Lager	Rollenlager
Radbreite	40 mm
Nabenlänge	50 mm
Radkörper	Kunststoff weiß
Ø Achsloch/Bohrung	20 mm
Material	PA
Verpackungsmenge	1

Rollwiderstand	●●●●●
Verschleißbeständigkeit	●●●●●
Bodenschonung	●

Copyright 10.03.2026 **BS Rollen GmbH** www.bs-rollen.com

Abbildungen, Zeichnungen, Maße usw. sind Veränderungen unterworfen und deshalb unverbindlich.