B120.A89.050
Roulette pivotante avec dispositif de blocage
Roulette double

EAN 4021885112370



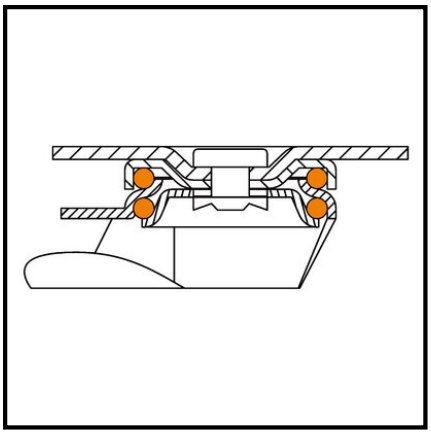

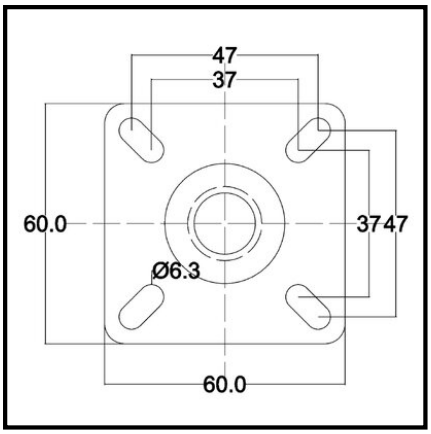

Données techniques

Ø roue	50 mm
Matière du bandage	caoutchouc thermoplastique gris, conductible d'électricité
Hauteur	75 mm
Roulement	Roulement à billes
Entraxes de fixation	46x46/38x38 mm
Dimensions platine	60x60 mm
Largeur de roue	2x18 mm
Corps de roue	Plastique
Déport	36 mm
Ø trou de fixation	6.2 mm
Fixation	Platine à visser
Capacité de charge	70 kg
Quantité d'emballage	1

Résistance au roulement	●●●●●
Résistance à l'usure	●●●●
Protection du sol	●●●

Copyright 10.03.2026 **BS Rollen GmbH** www.bs-rollen.com

Les illustrations, dessins, dimensions, etc. sont sujets à modification et ne sont donc pas contractuels.