A320.A80.100
Lenkrollen mit Feststeller
Apparaterolle

EAN 4021885120269



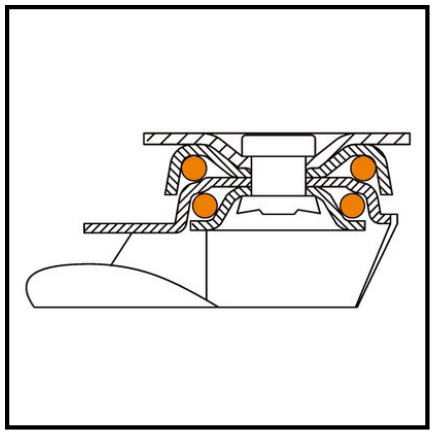

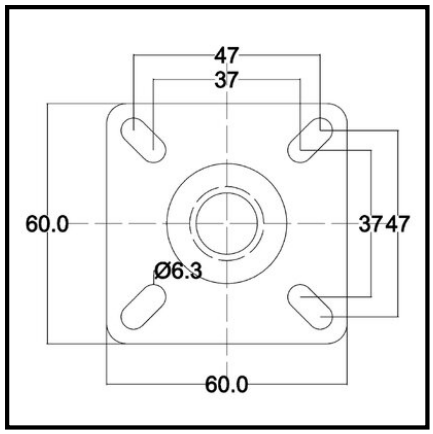

Technische Daten

Ø Rad	100 mm
Lauffläche	thermoplastischer Gummi grau
Bauhöhe	124 mm
Lager	Gleitlager
Schraublochentfernung	47x47/37x37 mm
Plattengröße	60x60 mm
Radbreite	24 mm
Radkörper	Kunststoff
Ausladung	39 mm
Ø Schraubloch	6.3 mm
Befestigung	Anschraubplatte
Tragkraft	90 kg
Verpackungsmenge	1

Rollwiderstand	●●●●
Verschleißbeständigkeit	●●●●
Bodenschonung	●●●

Copyright 10.03.2026 **BS Rollen GmbH** www.bs-rollen.com

Abbildungen, Zeichnungen, Maße usw. sind Veränderungen unterworfen und deshalb unverbindlich.