LS400.B90.125
Lenkrollen
Transportrolle

EAN 4021885076214



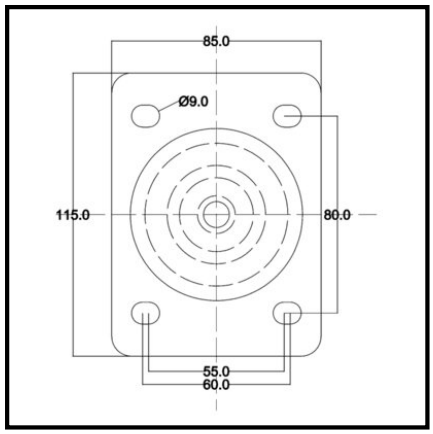

Technische Daten

Ø Rad	125 mm
Tragkraft	200 kg
Lauffläche	Prothane® Guss-Polyurethan 95 +/-3 Shore A
Bauhöhe	155 mm
Lager	Kugellager
Schraublochentfernung	80x55/60 mm
Plattengröße	115x85 mm
Radbreite	30 mm
Radkörper	Aluminium
Ausladung	34 mm
Ø Schraubloch	9 mm
Befestigung	Anschraubplatte
Verpackungsmenge	1

Rollwiderstand	●●●●●
Verschleißbeständigkeit	●●●●●
Bodenschonung	●●

Copyright 10.03.2026 **BS Rollen GmbH** www.bs-rollen.com

Abbildungen, Zeichnungen, Maße usw. sind Veränderungen unterworfen und deshalb unverbindlich.