L410.C90.260
Bockrollen
Transportrolle

EAN 4021885004903



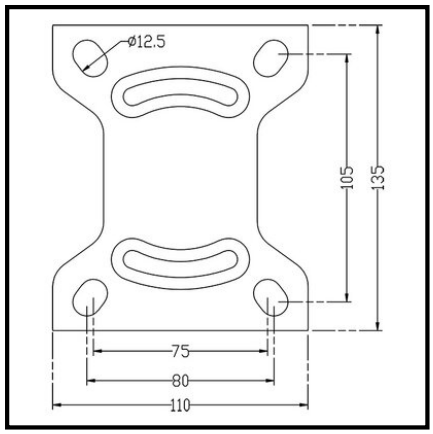

Technische Daten

Ø Rad	260 mm
Tragkraft	200 kg
Lauffläche	Luftrad, Gummi schwarz
Bauhöhe	295 mm
Lager	Rollenlager
Schraublochentfernung	190x75 mm
Plattengröße	230x125 mm
Radbreite	85 mm
Radkörper	Stahlfelge
Ø Schraubloch	15 mm
Befestigung	Anschraubplatte
Verpackungsmenge	1

Rollwiderstand	●●●
Verschleißbeständigkeit	●●●●
Bodenschonung	●●●●●

Copyright 03.11.2026 **BS Rollen GmbH** www.bs-rollen.com

Abbildungen, Zeichnungen, Maße usw. sind Veränderungen unterworfen und deshalb unverbindlich.