B55.150
Räder
Gummirad

EAN 4021885032647



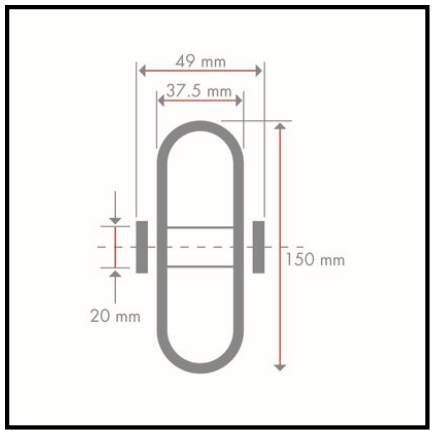

Technische Daten

Ø Rad	150 mm
Tragkraft	160 kg
Lauffläche	Gummi schwarz
Lager	Rollenlager
Radbreite	37.5 mm
Nabenlänge	49 mm
Radkörper	Stahlfelge verzinkt
Ø Achsloch/Bohrung	20 mm
Verpackungsmenge	1

Rollwiderstand	●●●
Verschleißbeständigkeit	●●●
Bodenschonung	●●●●

Copyright 10.03.2026 **BS Rollen GmbH** www.bs-rollen.com

Abbildungen, Zeichnungen, Maße usw. sind Veränderungen unterworfen und deshalb unverbindlich.