L400.B61.160
Lenkrollen
Transportrolle

EAN 4021885065263



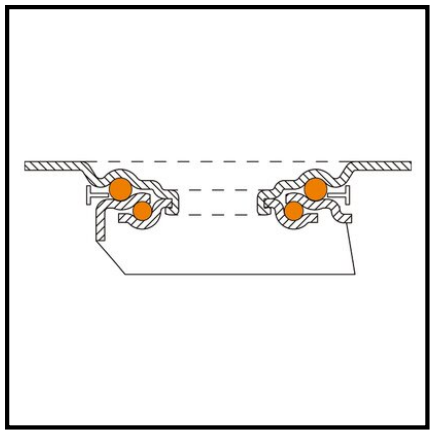

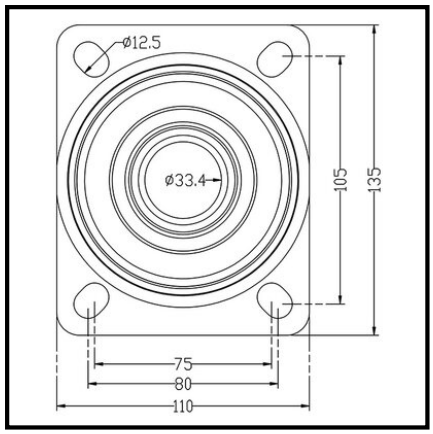

Technische Daten

Ø Rad	160 mm
Tragkraft	300 kg
Lauffläche	Elastikgummi blau
Bauhöhe	195 mm
Lager	Rollenlager
Schraublochentfernung	105x75/80 mm
Plattengröße	135x110 mm
Radkörper	Kunststoff (100 mm Ø mit Fadenschutz)
Ausladung	48 mm
Ø Schraubloch	11 mm
Befestigung	Anschraubplatte
Radbreite	45 mm
Verpackungsmenge	1

Rollwiderstand	●●●●
Verschleißbeständigkeit	●●●●
Bodenschonung	●●●●●

Copyright 22.04.2026 **BS Rollen GmbH** www.bs-rollen.com

Abbildungen, Zeichnungen, Maße usw. sind Veränderungen unterworfen und deshalb unverbindlich.