G110.A90.052
Bockrollen
Edelstahl Apparaterolle

EAN 4021885146870



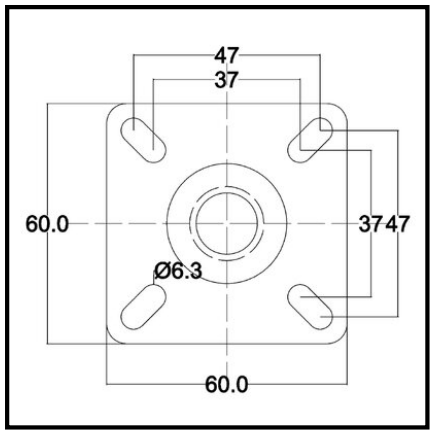

Technische Daten

Ø Rad	50 mm
Bauhöhe	69 mm
Lauffläche	Kunststoff
Radbreite	18 mm
Radkörper	Kunststoff
Lager	Gleitlager
Befestigung	Anschraubplatte
Ø Schraubloch	6,2 mm
Plattengröße	60x60 mm
Schraublochentfernung	48|38x48|38 mm
Tragkraft	50 kg
Verpackungsmenge	1

Rollwiderstand	●●●●
Bodenschonung	●
Verschleißbeständigkeit	●●●●●

Copyright 03.11.2026 **BS Rollen GmbH** www.bs-rollen.com

Abbildungen, Zeichnungen, Maße usw. sind Veränderungen unterworfen und deshalb unverbindlich.