N120.B10.201
Roulette pivotante avec dispositif de blocage total
Roulette pour charges lourdes

EAN 4021885002763



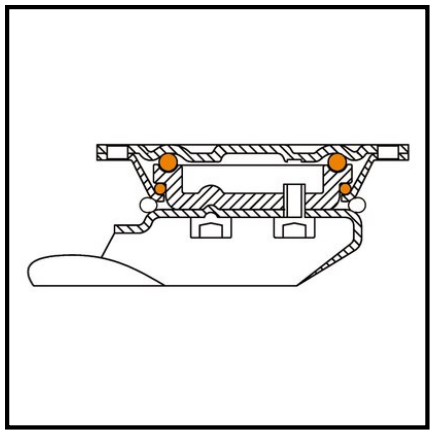

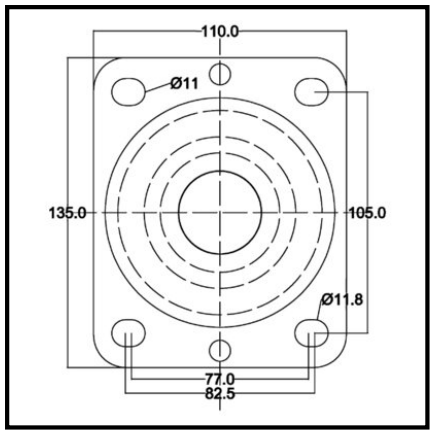

Données techniques

Ø roue	200 mm
Capacité de charge	600 kg
Matière du bandage	Plastique
Hauteur	255 mm
Roulement	Roulement à rouleaux
Entraxes de fixation	105x75 mm
Dimensions platine	138x110 mm
Largeur de roue	50 mm
Corps de roue	Plastique
Déport	52 mm
Ø trou de fixation	11 mm
Fixation	Platine à visser
Quantité d'emballage	1

Résistance au roulement	●●●●●
Résistance à l'usure	●●●●●
Protection du sol	●

Copyright 11.03.2026 **BS Rollen GmbH** www.bs-rollen.com

Les illustrations, dessins, dimensions, etc. sont sujets à modification et ne sont donc pas contractuels.