C104.A89.125
Lenkrollen
Schwere Apparaterolle

EAN 4021885063382

Technische Daten

Ø Rad	125 mm
Tragkraft	100 kg
Lauffläche	thermoplastischer Gummi grau, elektrisch leitfähig
Bauhöhe	158 mm
Lager	Kugellager
Radbreite	32 mm
Radkörper	Kunststoff
Ausladung	44 mm

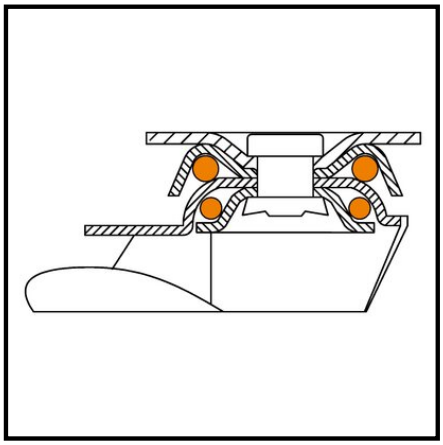

Rollwiderstand	●●●●●
Verschleißbeständigkeit	●●●●
Bodenschonung	●●●

Copyright 13.03.2024 **BS Rollen GmbH** www.bs-rollen.de

Abbildungen, Zeichnungen, Maße usw. sind Veränderungen unterworfen und deshalb unverbindlich.