L400.B80.100
Lenkrollen
Transportrolle

EAN 4021885096106



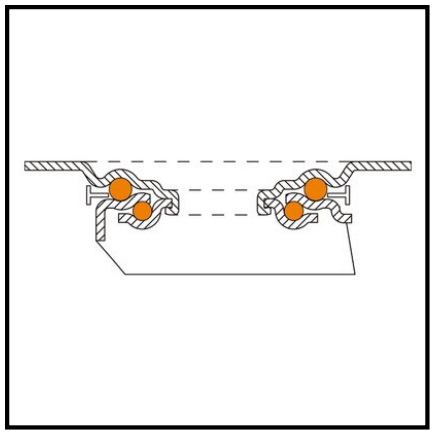

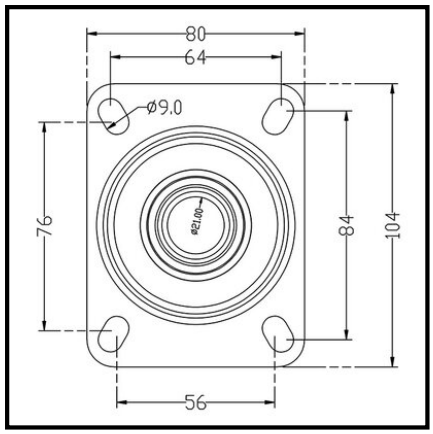

Technische Daten

Ø Rad	100 mm
Tragkraft	150 kg
Lauffläche	Elastikgummi schwarz
Bauhöhe	137 mm
Lager	Kugellager
Schraublochentfernung	80x60 mm
Plattengröße	105x85 mm
Radbreite	40 mm
Radkörper	Aluminium
Ausladung	34 mm
Ø Schraubloch	8 mm
Befestigung	Anschraubplatte
Verpackungsmenge	1

Rollwiderstand	●●●●●
Verschleißbeständigkeit	●●●●
Bodenschonung	●●●●●

Copyright 10.03.2026 **BS Rollen GmbH** www.bs-rollen.com

Abbildungen, Zeichnungen, Maße usw. sind Veränderungen unterworfen und deshalb unverbindlich.