L420.B80.251
Lenkrollen mit Totalfeststeller Transportrolle

EAN 4021885096229



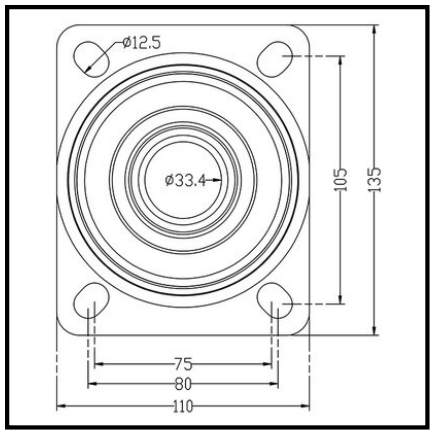

Technische Daten

Ø Rad	250 mm
Tragkraft	450 kg
Lauffläche	Elastikgummi schwarz
Bauhöhe	303 mm
Lager	Kugellager
Schraublochentfernung	105x80 mm
Plattengröße	135x110 mm
Radbreite	50 mm
Radkörper	Aluminium
Ausladung	70 mm
Ø Schraubloch	12 mm
Befestigung	Anschraubplatte
Verpackungsmenge	1

Rollwiderstand	●●●●●
Verschleißbeständigkeit	●●●●
Bodenschonung	●●●●●

Copyright 10.03.2026 **BS Rollen GmbH** www.bs-rollen.com

Abbildungen, Zeichnungen, Maße usw. sind Veränderungen unterworfen und deshalb unverbindlich.