A310.A90.100
Roulette fixe
Roulette d'appareil

EAN 4021885121044



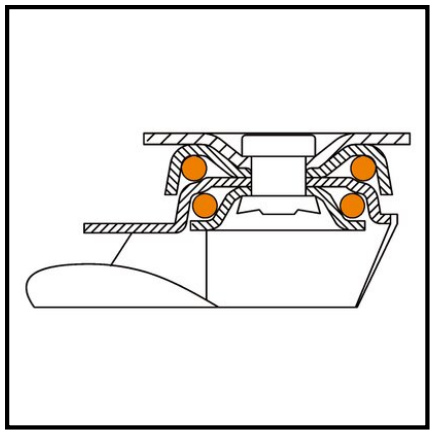

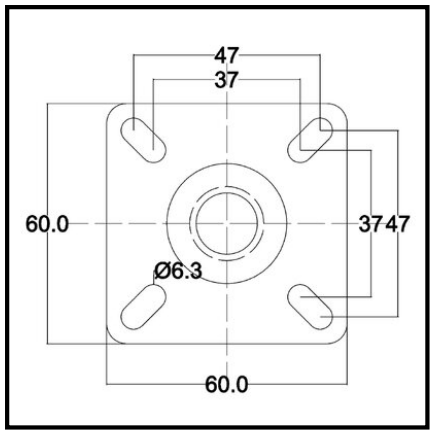

Données techniques

Ø roue	100 mm
Capacité de charge	65 kg
Matière du bandage	Plastique noir
Hauteur	124 mm
Roulement	Moyeu lisse
Entraxes de fixation	47x47-37x37 mm
Dimensions platine	60x60 mm
Largeur de roue	23 mm
Corps de roue	Plastique
Ø trou de fixation	6.3 mm
Fixation	Platine à visser
Quantité d'emballage	1

Résistance au roulement	●●●●
Résistance à l'usure	●●●●●
Protection du sol	●

Copyright 03.11.2026 **BS Rollen GmbH** www.bs-rollen.com

Les illustrations, dessins, dimensions, etc. sont sujets à modification et ne sont donc pas contractuels.