LSS420.B60.125
Lenkrollen mit Totalfeststeller
Transportrolle

EAN 4021885083274



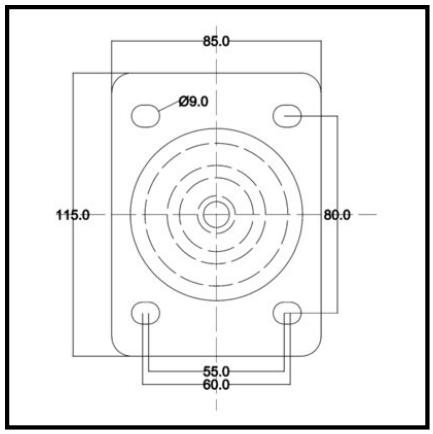

Technische Daten

Ø Rad	125 mm
Tragkraft	300 kg
Lauffläche	Elastikgummi schwarz
Bauhöhe	166 mm
Lager	Rollenlager
Schraublochentfernung	105x75/80 mm
Plattengröße	135x110 mm
Radbreite	50 mm
Radkörper	Kunststoff
Ausladung	50 mm
Ø Schraubloch	12 mm
Befestigung	Anschraubplatte
Verpackungsmenge	1

Rollwiderstand	●●●●
Verschleißbeständigkeit	●●●●
Bodenschonung	●●●●●

Copyright 30.03.2026 **BS Rollen GmbH** www.bs-rollen.com

Abbildungen, Zeichnungen, Maße usw. sind Veränderungen unterworfen und deshalb unverbindlich.