A800.A73.075
Lenkrollen
Lenkrolle

EAN 4021885130008



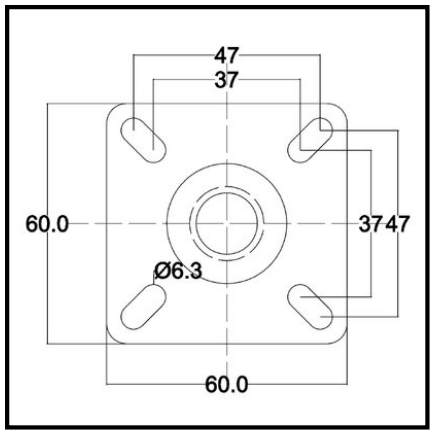

Technische Daten

Ø Rad	75 mm
Tragkraft	50 kg
Lauffläche	Kunststoff transparent
Lager	Gleitlager
Plattengröße	60x60 mm
Ø Schraubloch	6.3 mm
Radbreite	23 mm
Ausladung	38 mm
Radkörper	Kunststoff transparent
Befestigung	Anschraubplatte
Schraublochentfernung	47x47/37x37 mm
Bauhöhe	103 mm
Verpackungsmenge	1

Rollwiderstand
Verschleißbeständigkeit
Bodenschonung

Copyright 10.03.2026 **BS Rollen GmbH** www.bs-rollen.com

Abbildungen, Zeichnungen, Maße usw. sind Veränderungen unterworfen und deshalb unverbindlich.