L410.B55.280
Bockrollen
Transportrolle

EAN 4021885009144



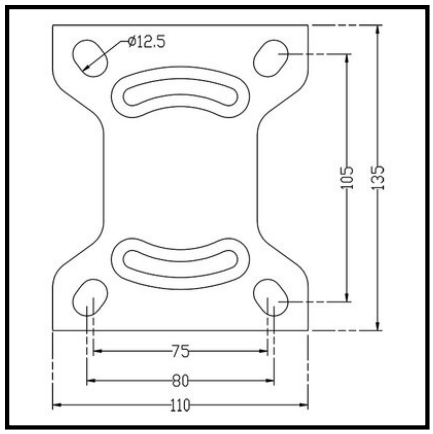

Technische Daten

Ø Rad	280 mm
Tragkraft	350 kg
Lauffläche	Gummi schwarz
Bauhöhe	325 mm
Lager	Rollenlager
Schraublochentfernung	140x105 mm
Plattengröße	186x170 mm
Radbreite	70 mm
Radkörper	Stahlfelge, Ø 80 bis 200 mm mit Fadenschutz
Ø Schraubloch	14 mm
Befestigung	Anschraubplatte
Verpackungsmenge	1

Rollwiderstand	●●●
Verschleißbeständigkeit	●●●
Bodenschonung	●●●●

Copyright 03.11.2026 **BS Rollen GmbH** www.bs-rollen.com

Abbildungen, Zeichnungen, Maße usw. sind Veränderungen unterworfen und deshalb unverbindlich.