E34.022
Roulettes à billes
Billes porteuses

EAN 4021885060381



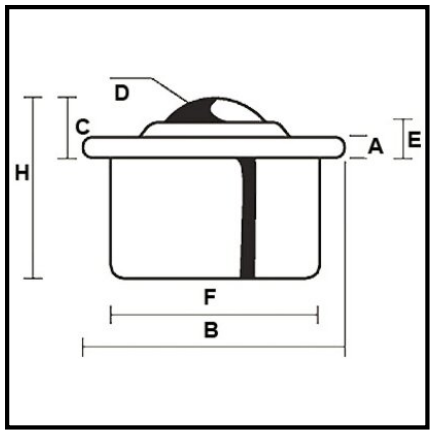

Données techniques

Capacité de charge	97 kg
Matériau des billes	Acier
Monture	Acier
D	22 mm
F	36 mm
B	45 mm
C	9.8 mm
H	30 mm
A	2.8 mm
E	5.5 mm
Quantité d'emballage	1

Copyright 23.04.2026 **BS Rollen GmbH** www.bs-rollen.com

Les illustrations, dessins, dimensions, etc. sont sujets à modification et ne sont donc pas contractuels.