# C40.75.20A
# Räder
# Polyurethanrad

## EAN 4021885030452

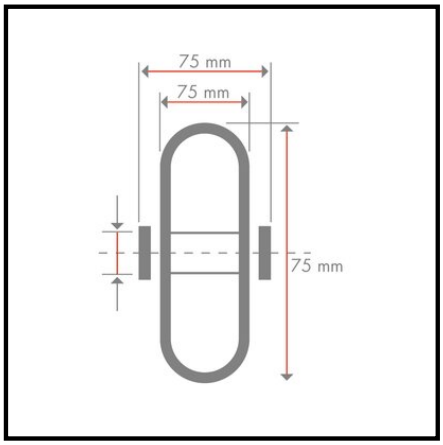


## Technische Daten

| | |
|---|---|
| **Ø Rad** | 75 mm |
| **Tragkraft** | 570 kg |
| **Lauffläche** | Guss-Polyurethan 95 +/- 3 Shore A |
| **Lager** | Kugellager |
| **Radbreite** | 75 mm |
| **Nabenlänge** | 75 mm |
| **Radkörper** | Stahl |
| **Kugellagertyp** | 20x47x14 |

| | |
|---|---|
| **Rollwiderstand** | ●●●●● |
| **Verschleißbeständigkeit** | ●●●●● |
| **Bodenschonung** | ●● |

Copyright 13.03.2024 **BS Rollen GmbH** www.bs-rollen.de

Abbildungen, Zeichnungen, Maße usw. sind Veränderungen unterworfen und deshalb unverbindlich.