# 431
# Tragrollen
# Angetriebene Tragrollen Stahlrohr blank



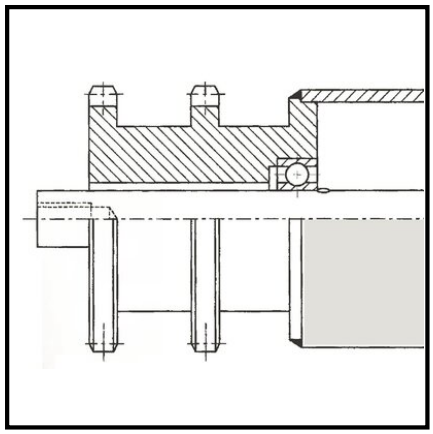

## Technische Daten

| | |
|---|---|
| **Ø Rohr-Außen** | 80x3,0 mm |
| **Verpackungsmenge** | 1 |

Copyright 10.03.2026 **BS Rollen GmbH** www.bs-rollen.com

Abbildungen, Zeichnungen, Maße usw. sind Veränderungen unterworfen und deshalb unverbindlich.