N120.B83.125
Lenkrollen mit Totalfeststeller Schwerlastrolle

EAN 4021885098568



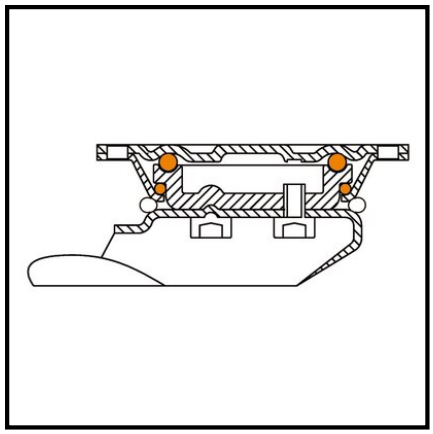

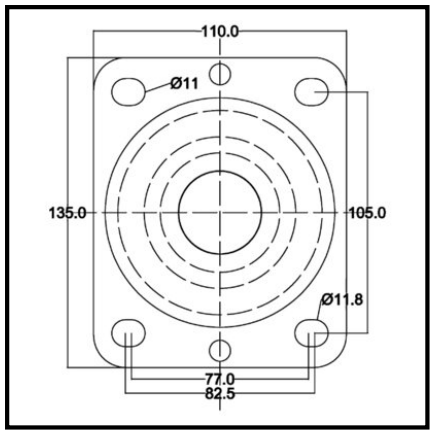

Technische Daten

Ø Rad	125 mm
Tragkraft	220 kg
Lauffläche	Elastikgummi grau
Bauhöhe	178 mm
Lager	Kugellager
Schraublochentfernung	105x75 mm
Plattengröße	138x110 mm
Radbreite	50 mm
Radkörper	Aluminium
Ausladung	46 mm
Ø Schraubloch	11 mm
Befestigung	Anschraubplatte
Verpackungsmenge	1

Rollwiderstand	●●●●●
Verschleißbeständigkeit	●●●●
Bodenschonung	●●●●●

Copyright 11.03.2026 **BS Rollen GmbH** www.bs-rollen.com

Abbildungen, Zeichnungen, Maße usw. sind Veränderungen unterworfen und deshalb unverbindlich.