L410.B40.100
Bockrollen
Transportrolle

EAN 4021885069315



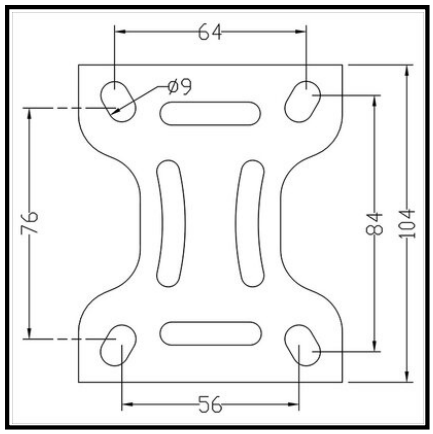

Technische Daten

Ø Rad	100 mm
Tragkraft	70 kg
Lauffläche	Gummi schwarz
Bauhöhe	128 mm
Lager	Gleitlager
Schraublochentfernung	84x64/76x56 mm
Plattengröße	104x80 mm
Radbreite	30 mm
Radkörper	Kunststoff
Ø Schraubloch	9 mm
Befestigung	Anschraubplatte
Verpackungsmenge	1

Rollwiderstand	●●●
Verschleißbeständigkeit	●●●
Bodenschonung	●●●●

Copyright 03.11.2026 **BS Rollen GmbH** www.bs-rollen.com

Abbildungen, Zeichnungen, Maße usw. sind Veränderungen unterworfen und deshalb unverbindlich.