S55-F10-210-230
Tragrollen
Tragrollen Stahlrohr blank

EAN 4021885111557

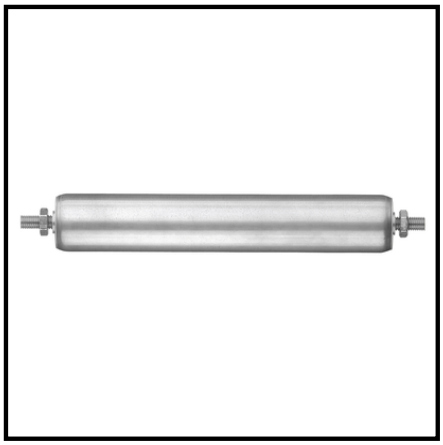

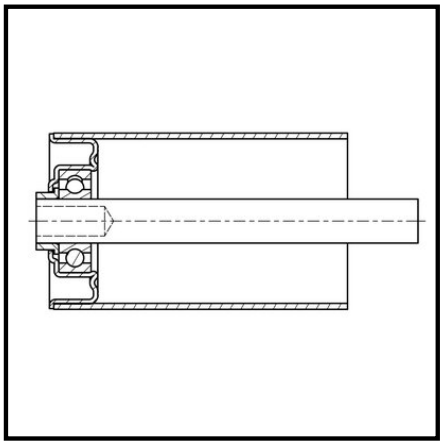

Technische Daten

Ø Rohr-Außen	50x1,5 mm
Einbaulänge	210 mm
Tragkraft	150 kg
Achsvarianten	F10 mm
Rollenlänge	200 mm
Achslänge	230 mm

Copyright 13.03.2024 **BS Rollen GmbH** www.bs-rollen.de

Abbildungen, Zeichnungen, Maße usw. sind Veränderungen unterworfen und deshalb unverbindlich.