N100.B61.125
Lenkrollen
Schwerlastrolle

EAN 4021885115685



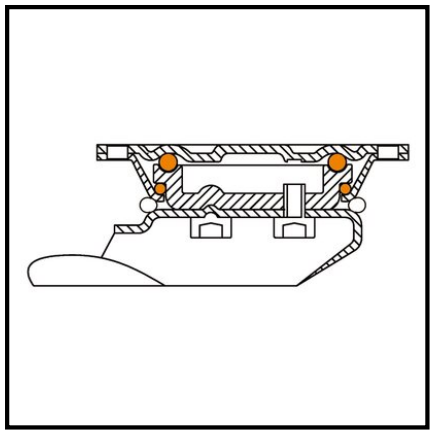

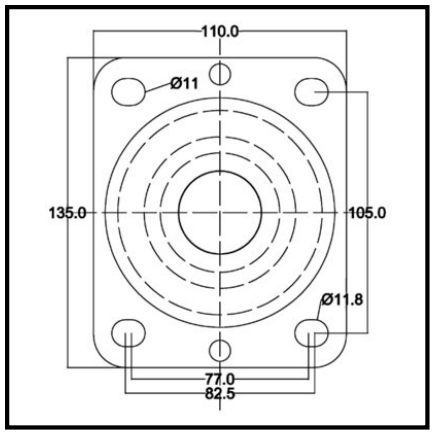

Technische Daten

Ø Rad	125 mm
Lauffläche	Elastikgummi blau
Bauhöhe	178 mm
Lager	Rollenlager
Schraublochentfernung	105x75 mm
Plattengröße	138x110 mm
Radbreite	45 mm
Radkörper	Kunststoff
Ausladung	46 mm
Ø Schraubloch	11 mm
Befestigung	Anschraubplatte
Tragkraft	200* kg
Verpackungsmenge	1

Rollwiderstand	●●●●
Verschleißbeständigkeit	●●●●
Bodenschonung	●●●●●

Copyright 11.03.2026 **BS Rollen GmbH** www.bs-rollen.com

Abbildungen, Zeichnungen, Maße usw. sind Veränderungen unterworfen und deshalb unverbindlich.