A35.060
Räder
Seilrolle

EAN 4021885015459

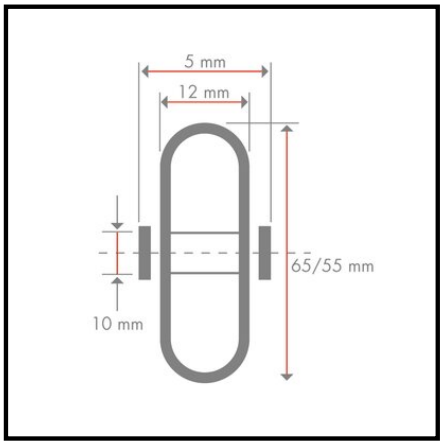

Technische Daten

Ø Rad	65/55 mm
Tragkraft	137 kg
Radkörper	Kunststoff
Lager	Kugellager
Ø Achsloch/Bohrung	10 mm
Radbreite	12 mm
Nabenlänge	5 mm
Nutbreite	8 mm
Nuttiefe	8 mm

Copyright 13.03.2024 **BS Rollen GmbH** **www.bs-rollen.de**

Abbildungen, Zeichnungen, Maße usw. sind Veränderungen unterworfen und deshalb unverbindlich.