L420.B90.200
Lenkrollen mit Totalfeststeller Transportrolle

EAN 4021885083601



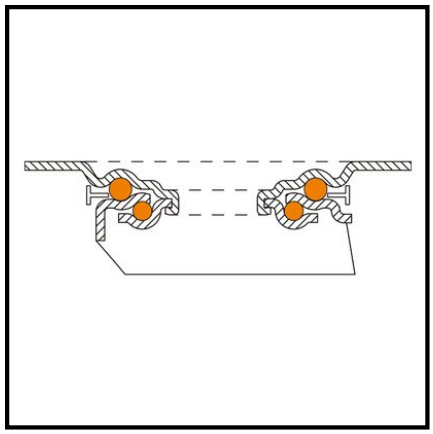

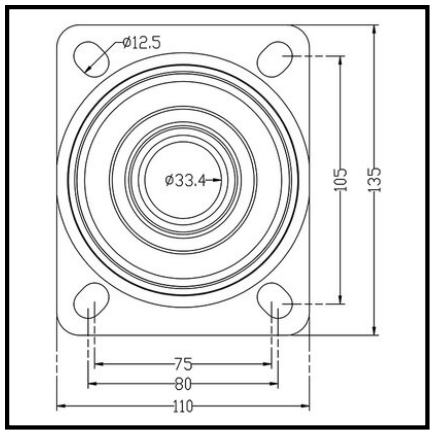

Technische Daten

Ø Rad	200 mm
Tragkraft	300 kg
Lauffläche	Prothane® Guss-Polyurethan 95 +/-3 Shore A
Bauhöhe	235 mm
Lager	Kugellager
Schraublochentfernung	105x75/80 mm
Plattengröße	135x110 mm
Radbreite	50 mm
Radkörper	Aluminium
Ausladung	58 mm
Ø Schraubloch	11 mm
Befestigung	Anschraubplatte
Verpackungsmenge	1

Rollwiderstand	●●●●●
Verschleißbeständigkeit	●●●●●
Bodenschonung	●●

Copyright 10.03.2026 **BS Rollen GmbH** www.bs-rollen.com

Abbildungen, Zeichnungen, Maße usw. sind Veränderungen unterworfen und deshalb unverbindlich.