# LS420.B10.125
## Roulette pivotante avec dispositif de blocage
## Roulette pour matériel de manutention

**EAN 4021885082598**



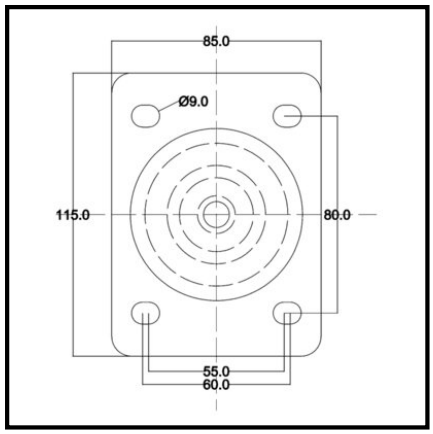


### Données techniques

| | |
|---|---|
| **Ø roue** | 125 mm |
| **Capacité de charge** | 200 kg |
| **Matière du bandage** | Plastique |
| **Hauteur** | 155 mm |
| **Roulement** | Roulement à rouleaux |
| **Entraxes de fixation** | 80x55/60 mm |
| **Dimensions platine** | 115x85 mm |
| **Largeur de roue** | 34 mm |
| **Corps de roue** | Plastique |
| **Déport** | 34 mm |
| **Ø trou de fixation** | 9 mm |
| **Fixation** | Platine à visser |
| **Quantité d'emballage** | 1 |

| | |
|---|---|
| **Résistance au roulement** | ●●●●● |
| **Résistance à l'usure** | ●●●●● |
| **Protection du sol** | ● |

Copyright 11.05.2026 **BS Rollen GmbH** www.bs-rollen.com

Les illustrations, dessins, dimensions, etc. sont sujets à modification et ne sont donc pas contractuels.