L400.B43.101
Lenkrollen
Transportrolle

EAN 4021885120382



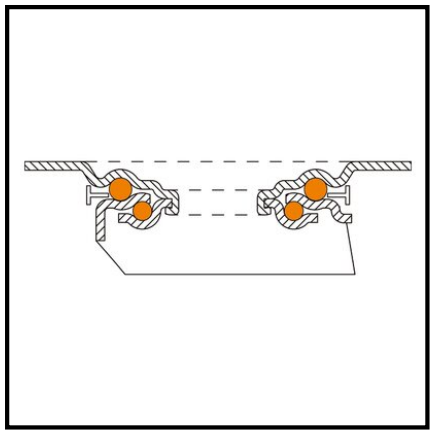

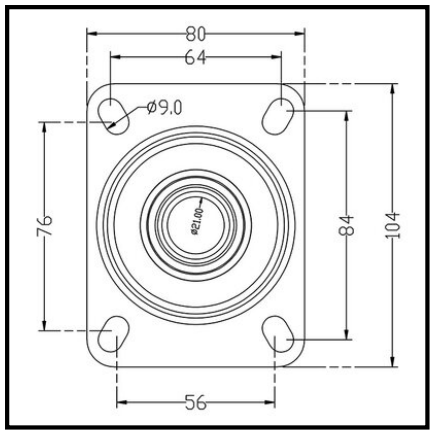

Technische Daten

Ø Rad	100 mm
Tragkraft	110 kg
Lauffläche	thermoplastischer Gummi grau
Bauhöhe	128 mm
Lager	Gleitlager
Schraublochentfernung	84x64/76x56 mm
Plattengröße	104x80 mm
Radbreite	32 mm
Radkörper	Kunststoff
Ausladung	34 mm
Ø Schraubloch	9 mm
Befestigung	Anschraubplatte
Verpackungsmenge	1

Rollwiderstand	●●●●
Verschleißbeständigkeit	●●●●
Bodenschonung	●●●

Copyright 10.03.2026 **BS Rollen GmbH** www.bs-rollen.com

Abbildungen, Zeichnungen, Maße usw. sind Veränderungen unterworfen und deshalb unverbindlich.