C81.250
Räder
Gussrad

EAN 4021885087913

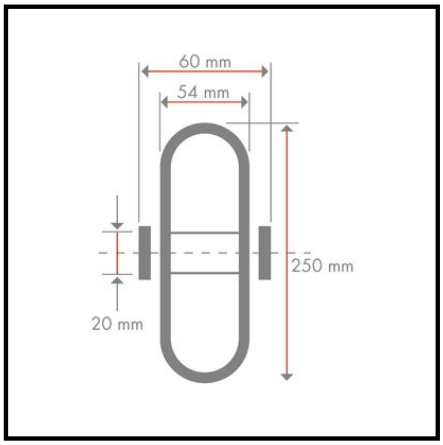

Technische Daten

Ø Rad	250 mm
Tragkraft	1400 kg
Lauffläche	Guss
Lager	Kugellager
Radbreite	54 mm
Nabenlänge	60 mm
Radkörper	Guss
Ø Achsloch/Bohrung	20 mm

Rollwiderstand	●●●●●
Verschleißbeständigkeit	●●●●●
Bodenschonung	●

Copyright 13.03.2024 **BS Rollen GmbH** www.bs-rollen.de

Abbildungen, Zeichnungen, Maße usw. sind Veränderungen unterworfen und deshalb unverbindlich.